MANUAL DE INSTALACIÓN

ASP213 - Protector de Cárter

Jeep Renegade 1.8L / Jeep Compass 2016+
Fiat Toro 1.8 Nafta 2018+ / Fiat 500x Pop Star 2018+

Las marcas y modelos utilizados son a modo ilustrativo en este documento: las mismas son propiedad de sus respectivos titulares legitimos.

¡HABLÁ CON NOSTROS!

0800 777 7833

administracion@steeltiger.com

www.steeltiger.com

¡VISITANOS!

Direccion: (Planta Industrial) Patricias Mendocinas 1070 Ruta 8 Km. 604 Localidad/Pais: X5800CDL Río cuarto, Córdoba - Argentina.

ATENCIÓN AL PÚBLICO

Horarios de atención: 8:00 a 17:30 hs (Lunes a Viernes).

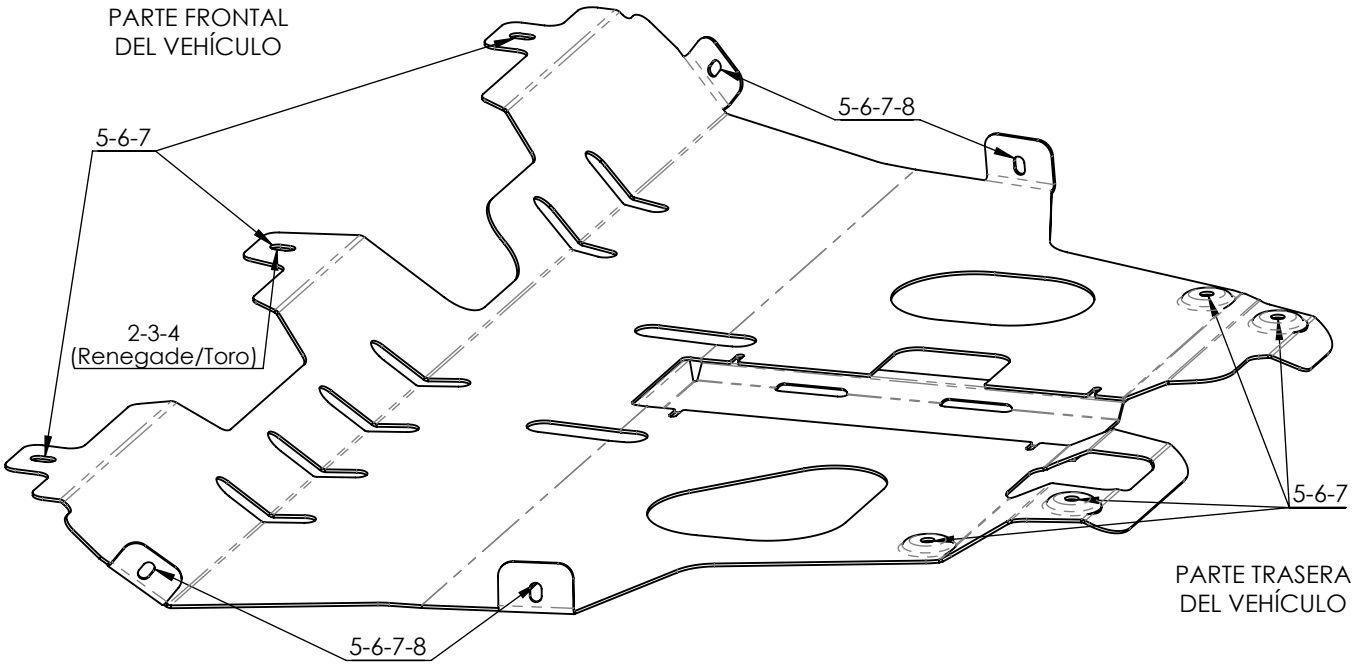

INSTRUCCIONES DE MONTAJE

1.- Retirar el protector plástico original. (Renegade/Toro).

2. Sector delantero presentar el protector ASP213 entre el chasis y el plástico del paragolpe. Anclaje central con bulonería provista y anclajes laterales utilizando tornillos originales. (Renage/ Toro). En caso de la versión (Compass) se utiliza el tornillo original central y laterales con bulonería provista.

3.- Parte trasera del protector fijarla con bulonería original o se agrega en el caso que no los tenga.

4.- Fijaciones laterales del protector se deben ajustar a los plásticos originales según tabla de **"valores de apriete de tornillos"**.

Valores de apriete de tornillos

Unidades	M4	M6	M8	M10	M12	M14
Kg.m	0,3	1	2,5	5,1	8,7	14
Coeficiente de fricción: μ=0,14						

Kit de bulones y accesorios

Cód.	Componente	Cant.
1	ASP213-1	1
2	Arandela Plana Ø8 Zinc. Dor.	1
3	Arandela Dentada Ø8	1
4	Tornillo Hex. Zinc. Dor. Gr.8.8 M8 P1.25 X 25mm	1
5	Tornillo Hex. Zinc. Dor. Gr.8.8 M6 P1 X 20mm	10
6	Arandela plana Ø6 Zinc. Dor.	14
7	Arandela Dentada Ø6	10
8	Tuerca Hex. Zinc. Dor. Gr.8.8 M6 P1	6